[セット形式]

BA3 − A1 − A2ER A − 45 40 00 − 0F 1 3

組合わせ勝手	1軸目ストローク	2軸目ストローク	マスターユニット (CA25-M10)	ケーブル長
R：右勝手 L：左勝手	15：150mm 〜 95：950mm A5：1050mm 〜 C5：1250mm	05：50mm 〜 40：400mm	0：コントローラなし 1：NPN出力仕様 その他P20参照	3：3m　9：9m 5：5m　B：11m 7：7m　D：13m

ボールネジタイプ

X軸：ボールネジ駆動
　　モータストレート
Y軸：ボールネジ駆動
　　モータストレート

[仕様]

	X軸	Y軸
軸形式	BE10E-ST-S20N-□5	BET7D-ST-M12N-□□
ストローク（mm） X軸100mm Y軸50mm単位	150 〜 1250	50 〜 400
最大速度（mm/s）	1200（注1）	800
位置繰り返し精度（mm）	± 0.01	± 0.02
ボールネジリード（mm）	20	12
モータ出力	100W	50W
分解能（mm）	0.01	

最大速度設定時の加減速時間：0.36sec 以上

(注1) 下記ストロークの場合、最大速度が異なります

	ストローク(mm)	最大速度(mm/s)
X軸	750	1000
	850	800
	950 〜 1050	600
	1150 〜 1250	400

最大可搬質量 (kg)	Y軸ストローク							
	50mm	100mm	150mm	200mm	250mm	300mm	350mm	400mm
	10.5	10.5	6.5	6.5	3.0	3.0	0.5	0.5

R：右勝手

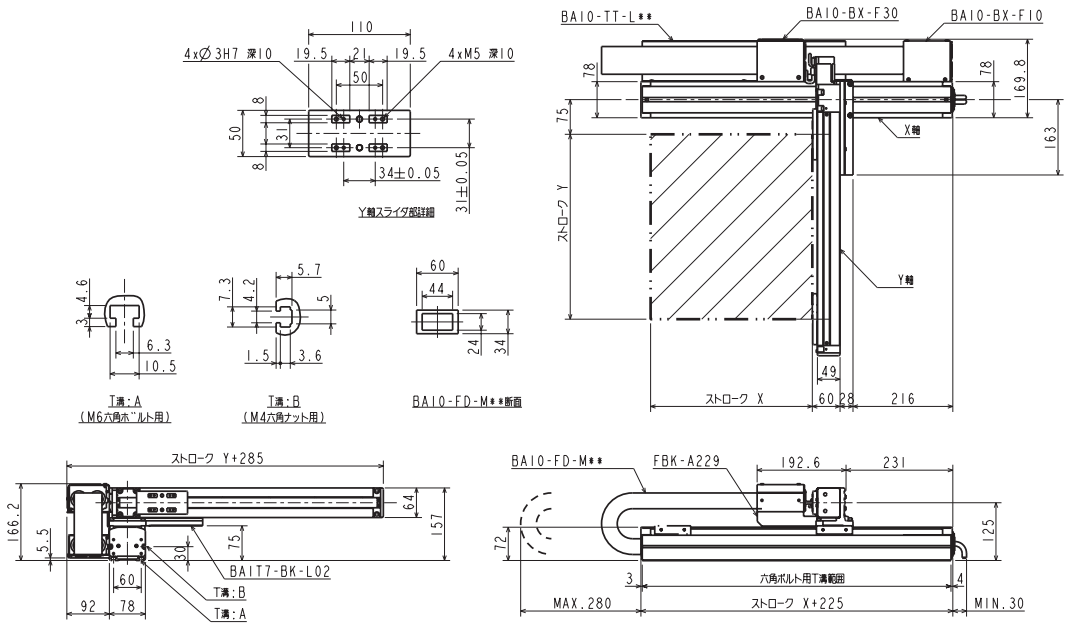
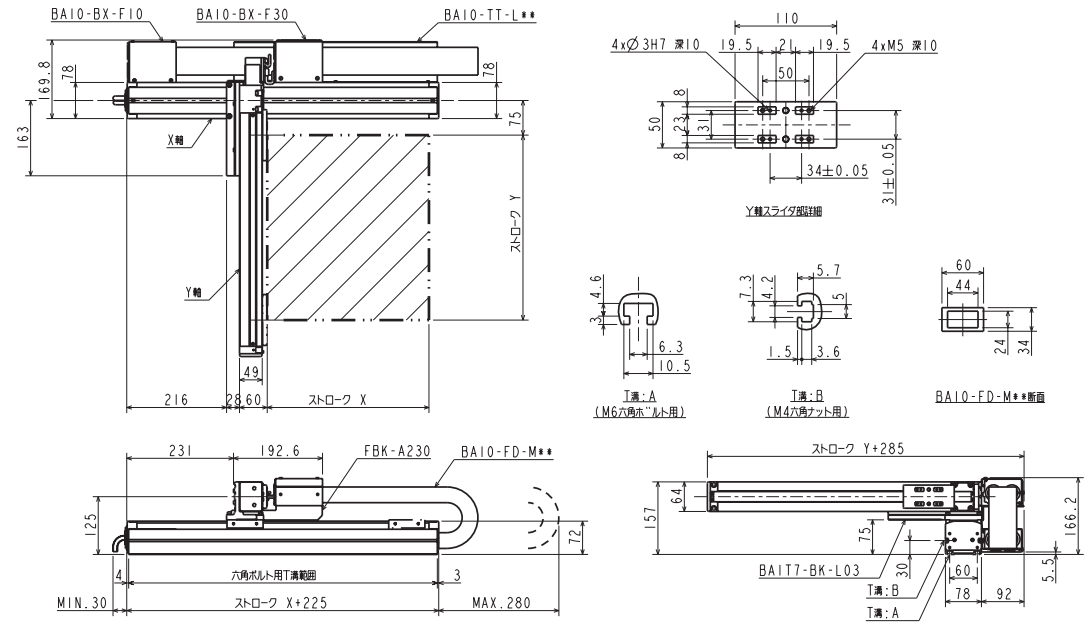
L：左勝手