[セット形式]

BA3 − A1 − H2A R C − 40 45 00 − 0F 1 3

- 組合わせ勝手：R：右勝手　L：左勝手
- 1軸目ストローク：10：100mm ～ 90：900mm　A0：1000mm ～ C0：1200mm
- 2軸目ストローク：15：150mm ～ 55：550mm
- マスターユニット (CA25-M10)：0：コントローラなし　1：NPN出力仕様　その他 P20参照
- ケーブル長：3：3m　9：9m　5：5m　B：11m　7：7m　D：13m

ボールネジタイプ

Y軸：ボールネジ駆動 モータストレート
Z軸：ボールネジ駆動 モータ折返し

[仕様]

	Y軸	Z軸
軸形式	BE10E-ST-M20N-□0	BE10E-U□-S10B-□5
ストローク 100mm 単位	100 ～ 1200mm	150 ～ 550mm
最大速度	1200mm/s（注1）	600mm/s
位置繰り返し精度	± 0.01mm	
ボールネジリード	20mm	10mm
モータ出力	100W	100W ブレーキ付
分解能	0.01mm	

最大速度設定時の加減速時間：0.36sec 以上

(注1) 下記ストロークの場合、最大速度が異なります

	ストローク (mm)	最大速度 (mm/s)
Y軸	700	1000
	800	800
	900 ～ 1000	600
	1100 ～ 1200	400

最大可搬質量 (kg)（注2）	Z軸ストローク				
	150mm	250mm	350mm	450mm	550mm
	8.0	8.0	6.5	5.0	3.0

（注2） 回生放電ユニット ABSU-2000 を使用した場合の可搬質量です。

R：右勝手

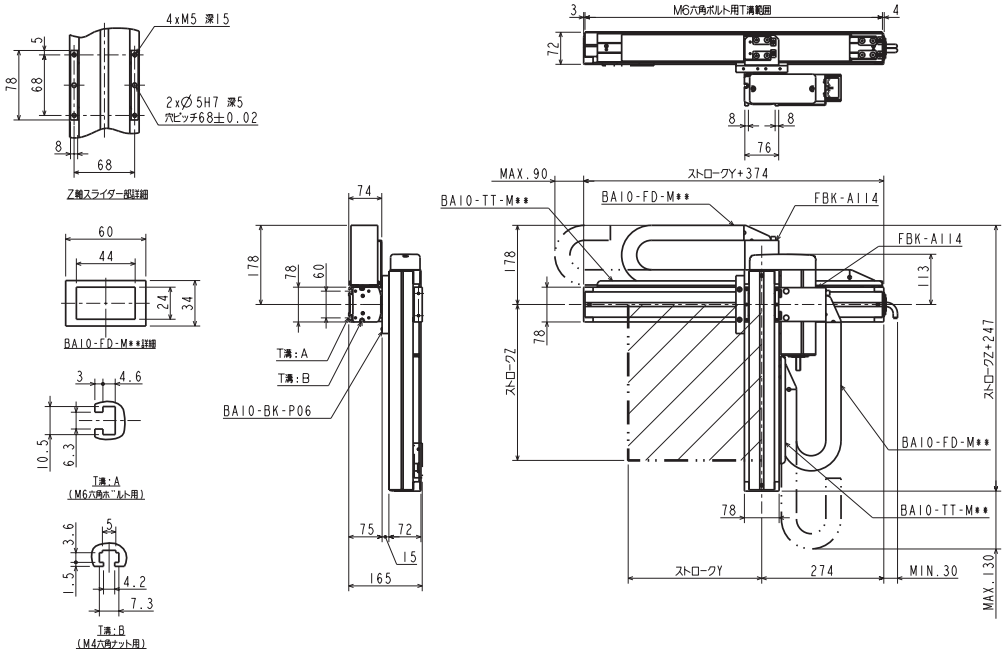
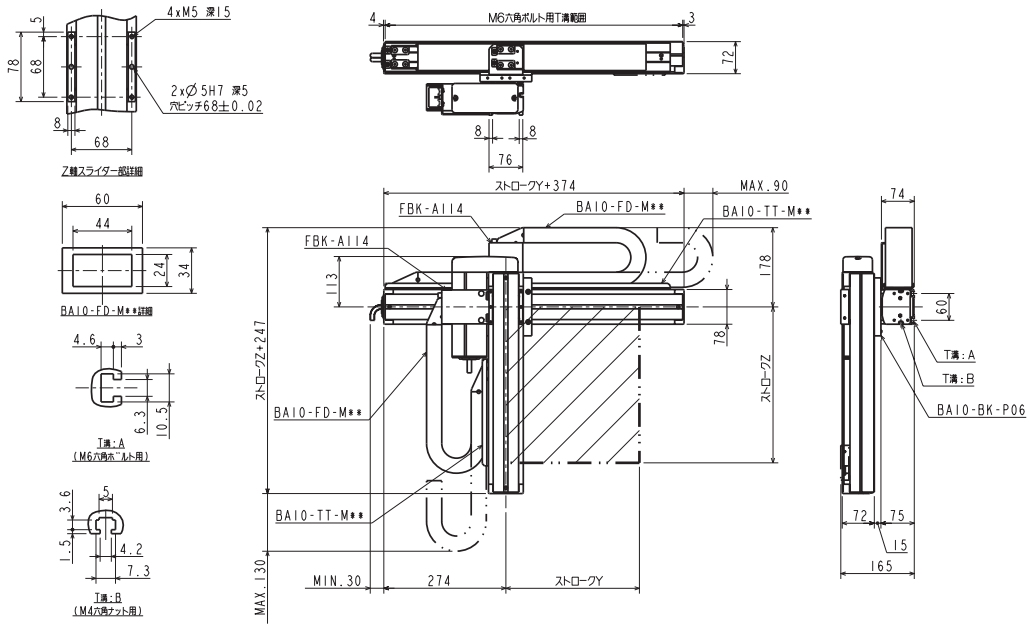
L：左勝手