[セット形式]

BA3 − A3 − H2B R C − 40 40 00 − 0F 1 3

組合わせ勝手	1軸目ストローク	2軸目ストローク	マスターユニット (CA25-M10)	ケーブル長
R：右勝手 L：左勝手	10：100mm 〜 90：900mm A0：1000mm 〜 C0：1200mm	10：100mm 〜 90：900mm A0：1000mm	0：コントローラなし 1：NPN出力仕様 その他 P20参照	3：3m　9：9m 5：5m　B：11m 7：7m　D：13m

ボールネジタイプ

Y軸：ボールネジ駆動
　　モータストレート
Z軸：ボールネジ駆動
　　モータ折返し

[仕様]

	Y軸	Z軸
軸形式	BE30F-ST-M20N-□0	BE10E-U□-M10B-□0
ストローク 100mm 単位	100 〜 1200mm	100 〜 1000mm
最大速度	1200mm/s（注1）	600mm/s（注1）
位置繰り返し精度	± 0.01mm	
ボールネジリード	20mm	10mm
モータ出力	200W	100W ブレーキ付
分解能	0.01mm	

最大速度設定時の加減速時間：0.36sec 以上

(注1) 下記ストロークの場合、最大速度が異なります

	ストローク (mm)	最大速度 (mm/s)
Y軸	700	1000
	800	800
	900 〜 1000	600
	1100 〜 1200	400
Z軸	700	500
	800	400
	900 〜 1000	300

最大可搬質量 (kg)（注2）	Z軸ストローク									
	100mm	200mm	300mm	400mm	500mm	600mm	700mm	800mm	900mm	1000mm
	12.0	12.0	12.0	12.0	12.0	12.0	10.0	5.0	4.0	4.0

（注2）回生放電ユニット ABSU-2000 を使用した場合の可搬質量です。

R：右勝手

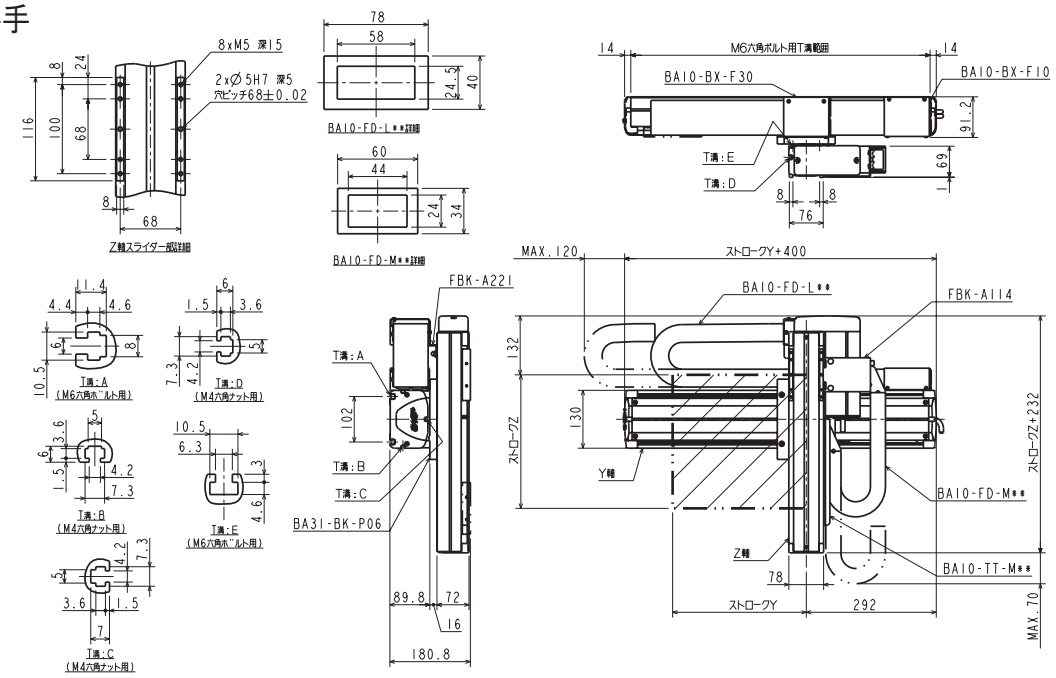
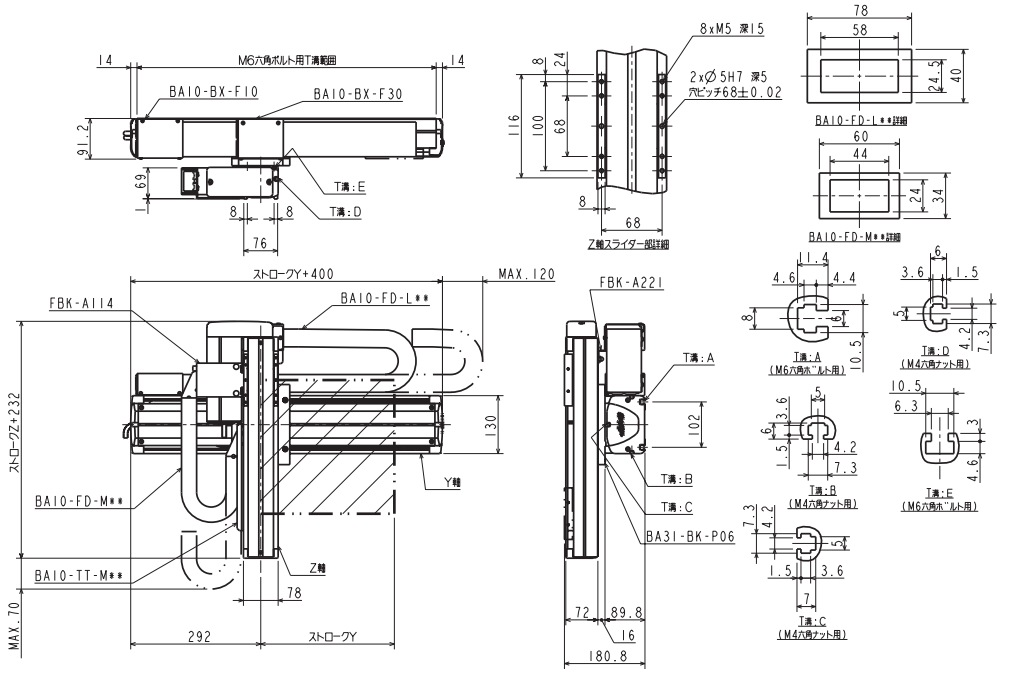
L：左勝手