[セット形式]

BA3 − A5 − C2A RA − 40 45 00 − 0F 1 3

組合わせ勝手	1軸目ストローク	2軸目ストローク	マスターユニット (CA25-M10)	ケーブル長
R：右勝手 L：左勝手	20：200mm 〜 90：900mm A0：1000mm 〜 G0：1600mm	15：150mm 〜 95：950mm A5：1050mm	0：コントローラなし 1：NPN出力仕様 その他 P20参照	3：3m　9：9m 5：5m　B：11m 7：7m　D：13m

ボールネジタイプ

Z 軸：ボールネジ駆動
　　モータストレート
Y 軸：ボールネジ駆動
　　モータストレート

[仕様]

	Z 軸	Y 軸
軸形式	BE50F-ST-M05B-□0	BE30E-ST-M20N-□5
ストローク 100mm 単位	200 〜 1600mm	150 〜 1050mm
最大速度	300mm/s（注 1）	1200mm/s（注 1）
位置繰り返し精度	± 0.01mm	
ボールネジリード	5mm	20mm
モータ出力	200W ブレーキ付	100W
分解能	0.01mm	

最大速度設定時の加減速時間：0.36sec 以上

(注 1) 下記ストロークの場合、最大速度が異なります

	ストローク (mm)	最大速度 (mm/s)
Z 軸	700 〜 800	280
	900 〜 1000	250
	1100 〜 1200	180
	1300	130
	1400	100
	1500	80
	1600	80
Y 軸	750	1000
	850	800
	950 〜 1050	600

最大可搬質量 (kg)（注 2）	Y 軸ストローク									
	150mm	250mm	350mm	450mm	550mm	650mm	750mm	850mm	950mm	1050mm
	20.0	20.0	20.0	20.0	20.0	20.0	18.0	14.0	11.0	7.0

（注 2）回生放電ユニット ABSU-2000 を使用した場合の可搬質量です。

R：右勝手

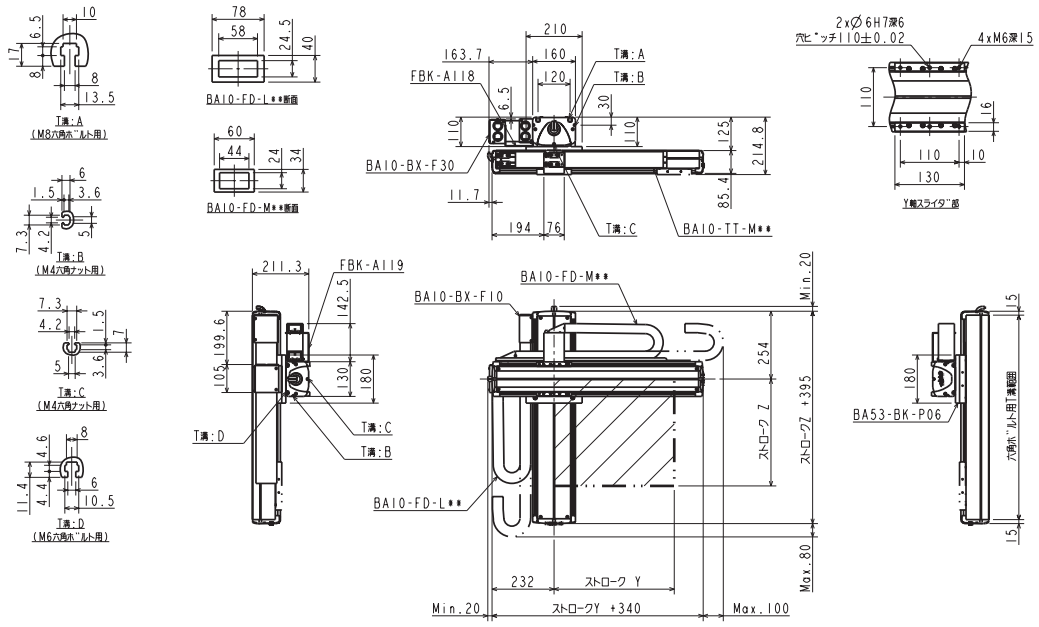
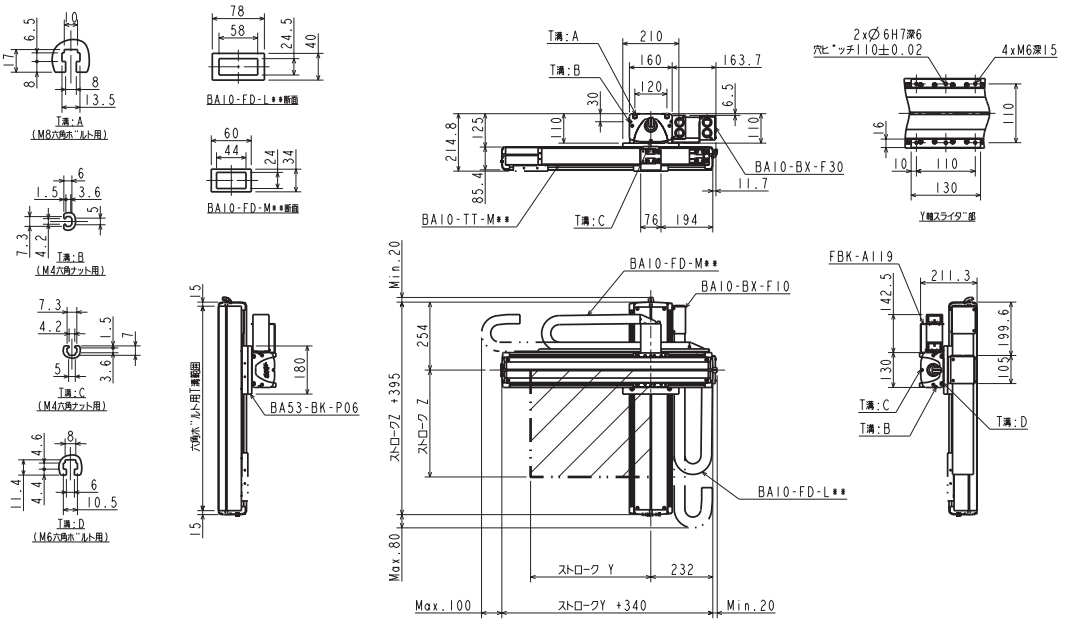
L：左勝手