[セット形式]

BA3 − A5 − H2B R C − 40 40 00 − 0F 1 3

組合わせ勝手	1 軸目ストローク	2 軸目ストローク	マスターユニット (CA25-M10)	ケーブル長
R：右勝手 L：左勝手	20：200mm 〜 90：900mm A0：1000mm 〜 G0：1600mm	10：100mm 〜 90：900mm A0：1000mm	0：コントローラなし 1：NPN出力仕様 その他 P20参照	3：3m　9：9m 5：5m　B：11m 7：7m　D：13m

ボールネジタイプ

Y 軸：ボールネジ駆動
　　モータストレート
Z 軸：ボールネジ駆動
　　モータ折返し

(注 1) 下記ストロークの場合、最大速度が異なります

	ストローク (mm)	最大速度 (mm/s)
Y 軸	700 〜 800	1100
	900 〜 1000	1000
	1100 〜 1200	700
	1300	500
	1400	400
	1500	300
	1600	300
Z 軸	700	500
	800	400
	900 〜 1000	300

[仕様]

	Y 軸	Z 軸
軸形式	BE50F-ST-M20N-□0	BE30F-U□-M10B-□0
ストローク 100mm 単位	200 〜 1600mm	100 〜 1000mm
最大速度	1200mm/s（注 1）	600mm/s（注 1）
位置繰り返し精度	± 0.01mm	
ボールネジリード	20mm	10mm
モータ出力	200W	200W ブレーキ付
分解能	0.01mm	

最大速度設定時の加減速時間：0.36sec 以上

最大可搬質量（kg）（注 2）	Z 軸ストローク									
	100mm	200mm	300mm	400mm	500mm	600mm	700mm	800mm	900mm	1000mm
	20.0	20.0	20.0	20.0	20.0	20.0	20.0	20.0	20.0	19.0

（注 2）回生放電ユニット ABSU-2000 を使用した場合の可搬質量です。

R：右勝手

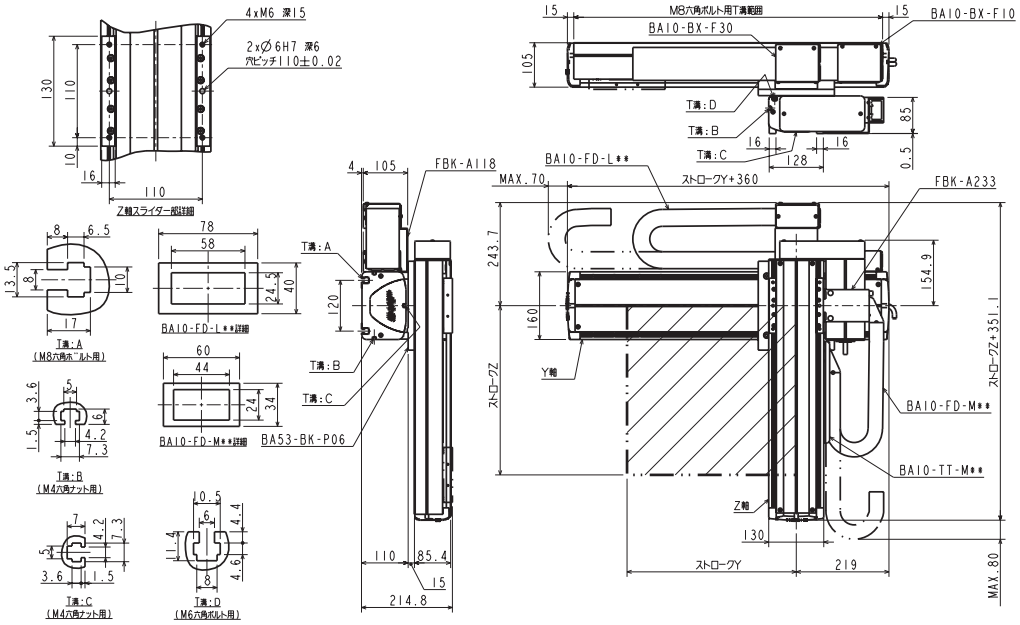
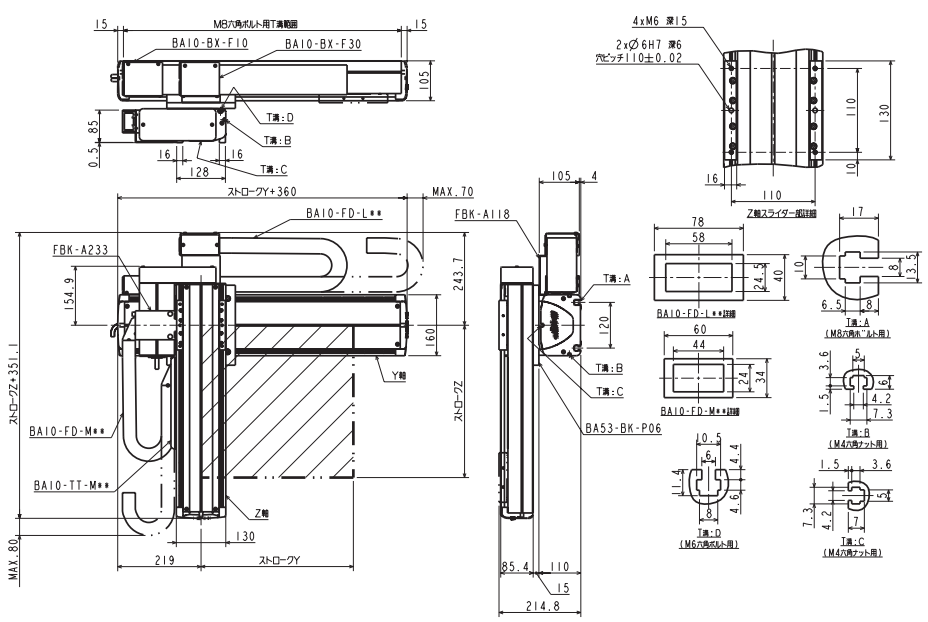
L：左勝手