[セット形式]

BA3 − L1 − B2B S S − 40 45 00 − 0F 1 3

組合わせ勝手	1軸目ストローク	2軸目ストローク	マスターユニット (CA25-M10)	ケーブル長
S：右勝手 M：左勝手	10：100mm ～ 90：900mm A0：1000mm ～ H0：1700mm J0：1800mm ～ N0：2200mm P0：2300mm ～ R0：2500mm	15：150mm ～ 45：450mm	0：コントローラなし 1：NPN出力仕様 その他 P20参照	3：3m　9：9m 5：5m　B：11m 7：7m　D：13m

タイミングベルトタイプ

X軸：タイミングベルト駆動
　　モータ折返し
Z軸：ボールネジ駆動
　　モータストレート

[仕様]

	X軸	Z軸
軸形式	BE10F-B □-M21N-□0	BE10E-ST-S10B-□5
ストローク 100mm 単位	100 ～ 2500mm	150 ～ 450mm
最大速度	1000mm/s	600mm/s
位置繰り返し精度	± 0.04mm	± 0.01mm
リード	21mm（ボールネジ換算リード）	10mm
モータ出力	200W	100W ブレーキ付
分解能	0.01mm	

最大速度設定時の加減速時間：0.36sec 以上

最大可搬質量 (kg)	Z軸ストローク			
	150mm	250mm	350mm	450mm
	8.0	6.0	4.0	2.0

（　）内の数値は、X軸ストローク 1050mm 以上に適応する

S：右勝手

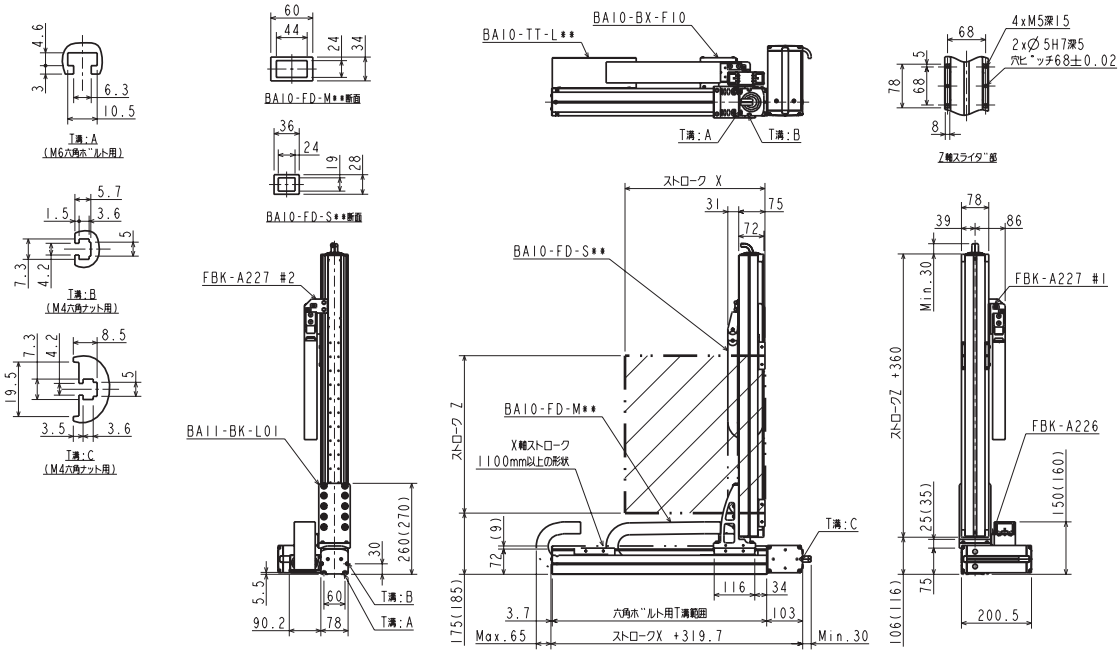
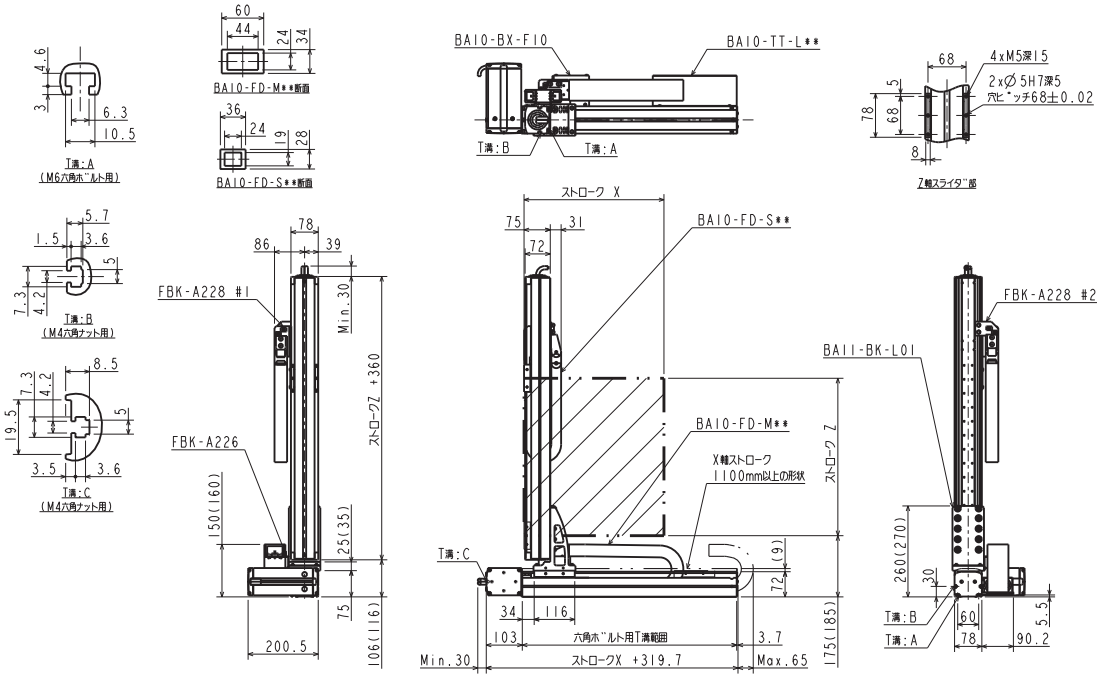
M：左勝手