[セット形式]

BA2 − A3 − B2A S A − 45 40 00 − 0F 1 3

組合わせ勝手	1軸目ストローク	2軸目ストローク	コントローラ	ケーブル長
S：右勝手 M：左勝手	15：150mm 〜 95：950mm A5：1050mm	10：100mm 〜 40：400mm	0：コントローラなし 1：CA20-M10 2：CA10-M00B 3：CA10-M01B	3：3m　9：9m 5：5m　B：11m 7：7m　D：13m

ボールネジタイプ

X軸：ボールネジ駆動
　　モータストレート
Z軸：ボールネジ駆動
　　モータストレート

[仕様]

	X軸	Z軸
軸形式	BB30E-ST-M20N-□0	BB10E-ST-M10B-□0
ストローク 100mm 単位	150 〜 1050mm	100 〜 700mm
最大速度	1200mm/s（注1）	600mm/s
位置繰り返し精度	± 0.01mm	
ボールネジリード	20mm	10mm
モータ出力	100W	100W ブレーキ付
分解能	0.01mm	

・最大速度設定時の加減速時間：0.6sec 以上

（注1）下記ストロークの場合、最大速度が異なります

	ストローク (mm)	最大速度 (mm/s)
X軸	750	1000
	850	800
	950 〜 1050	600
Z軸	700	500

最大可搬質量（kg）（注2）	Z軸ストローク						
	100mm	200mm	300mm	400mm	500mm	600mm	700mm
	9.0	8.0	8.0	8.0	6.0	4.0	2.0

（注2）回生放電ユニット ABSU-2000 を使用した場合の可搬質量です。

S：右勝手

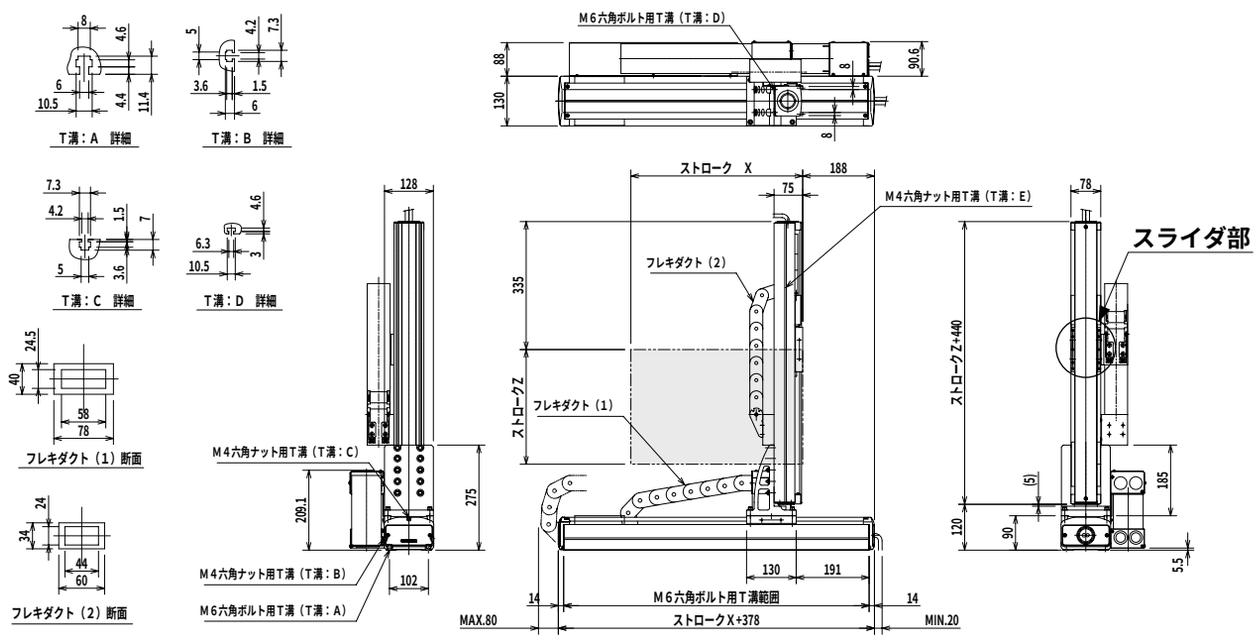

M：左勝手

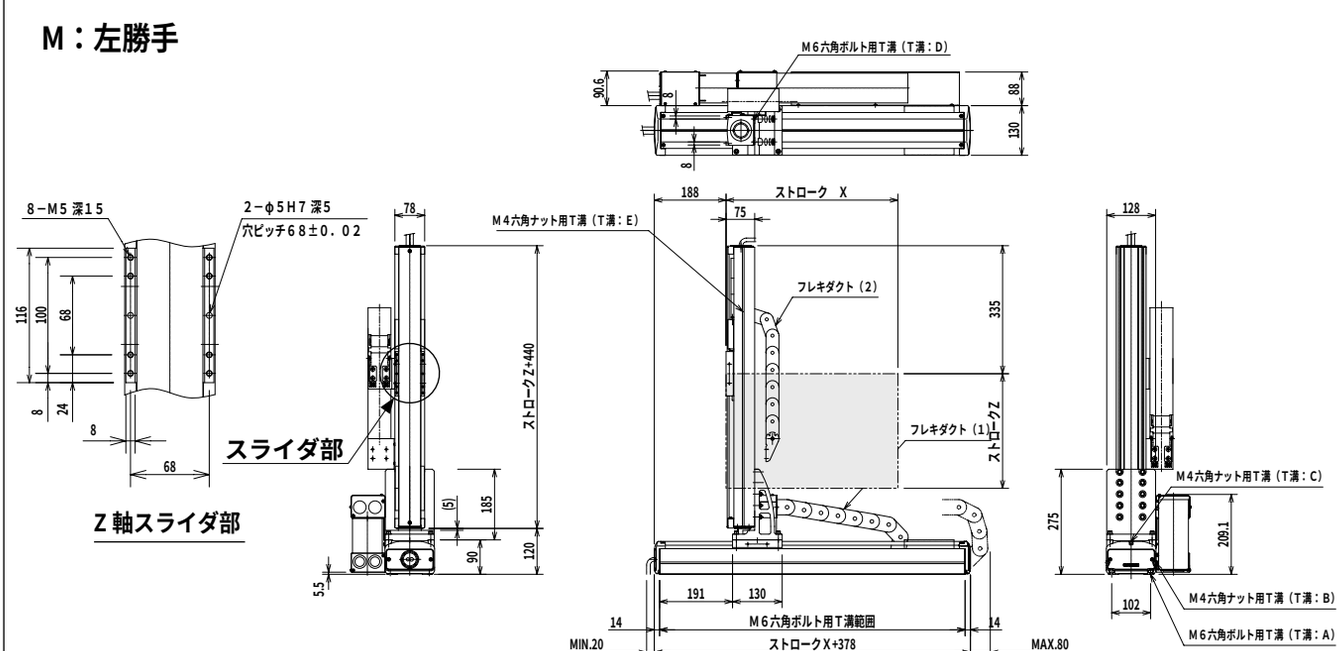

［セット形式］

BA2 − A3 − B2A R A − 45 40 00 − 0T 1 3

組合わせ勝手	1軸目ストローク	2軸目ストローク	コントローラ	ケーブル長
R：右勝手 L：左勝手	15：150mm 〜 95：950mm A5：1050mm	10：100mm 〜 40：400mm	0：コントローラなし 1：CA20-M10 2：CA10-M00B 3：CA10-M01B	3：3m　9：9m 5：5m　B：11m 7：7m　D：13m

ボールネジタイプ

X軸：ボールネジ駆動
　　モータストレート
Z軸：ボールネジ駆動
　　モータストレート

［仕様］

	X軸	Z軸
軸形式	BB30E-ST-M20N-□0	BB10E-ST-M10B-□0
ストローク 100mm 単位	150 〜 1050mm	100 〜 700mm
最大速度	1200mm/s（注1）	600mm/s（注1）
位置繰り返し精度	± 0.01mm	
ボールネジリード	20mm	10mm
モータ出力	100W	100W ブレーキ付
分解能	0.01mm	

最大速度設定時の加減速時間：0.6sec 以上

（注1）下記ストロークの場合、最大速度が異なります

	ストローク (mm)	最大速度 (mm/s)
X軸	750	1000
	850	800
	950 〜 1050	600
Z軸	700	500

最大可搬質量（kg）（注2）	Z軸ストローク						
	100mm	200mm	300mm	400mm	500mm	600mm	700mm
	9.0	8.0	8.0	8.0	6.0	4.0	2.0

（注2）・回生放電ユニット ABSU-2000 を使用した場合の可搬質量です。

R：右勝手

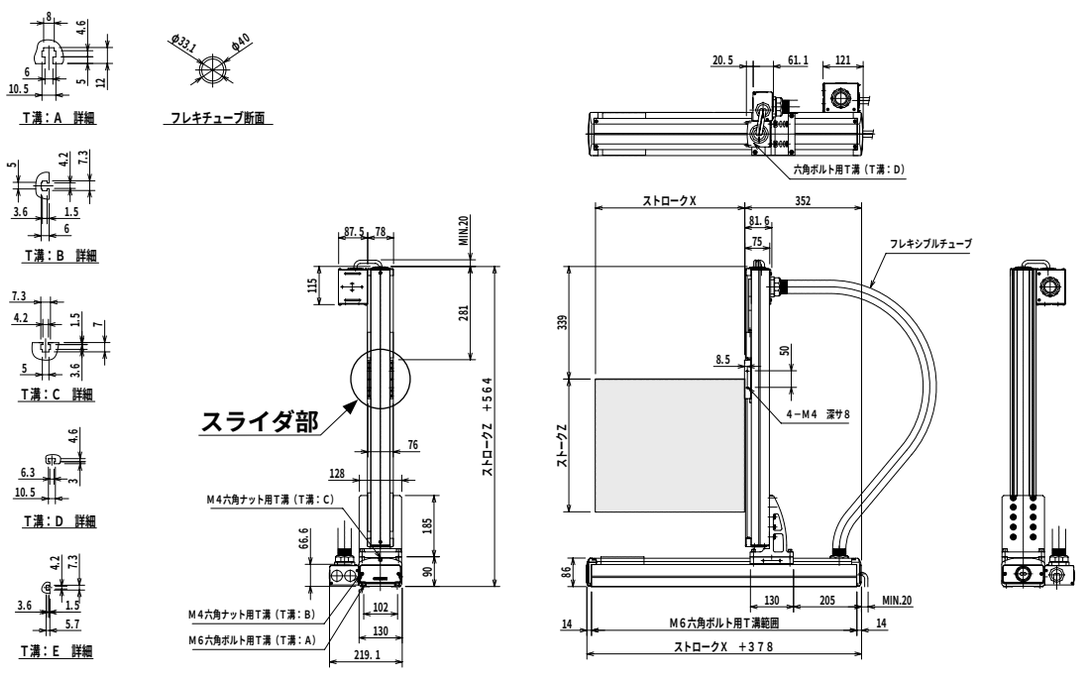
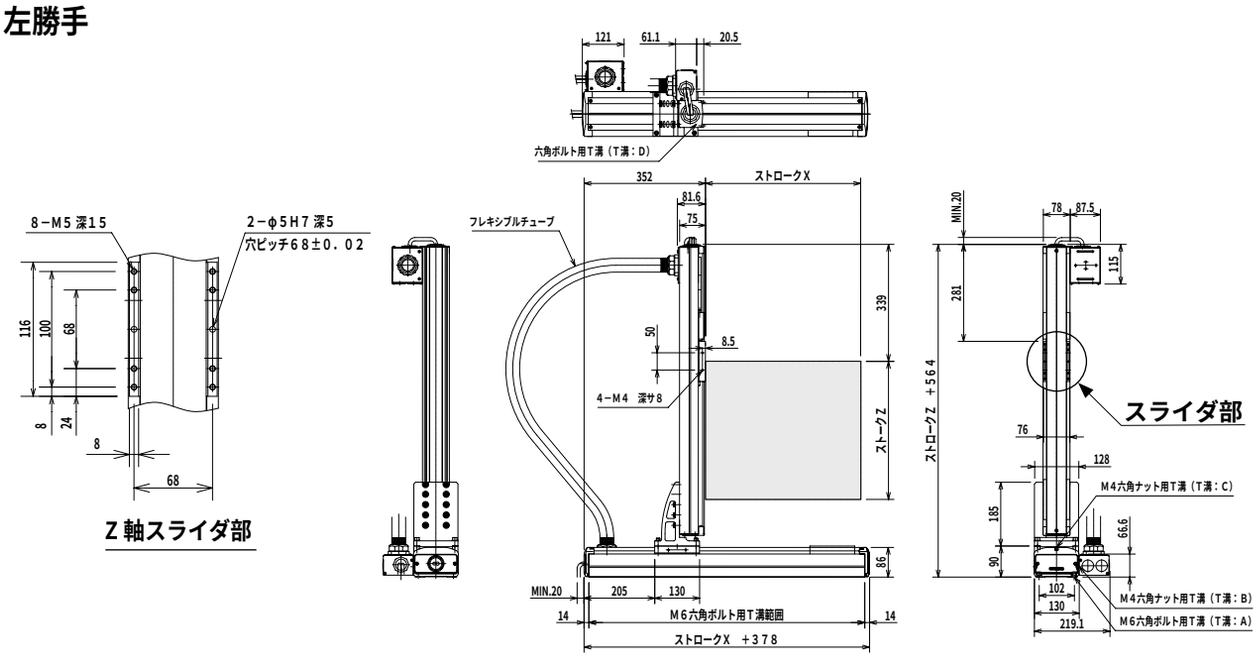
L：左勝手