[セット形式]

BA2 − A3 − H2AR C − 45 40 00 − 0F 1 3

組合わせ勝手	1軸目ストローク	2軸目ストローク	コントローラ	ケーブル長
R：右勝手 L：左勝手	15：150mm 〜 95：950mm A5：1050mm	10：100mm 〜 80：800mm	0：コントローラなし 1：CA20-M10 2：CA10-M00B 3：CA10-M01B	3：3m　9：9m 5：5m　B：11m 7：7m　D：13m

ボールネジタイプ

Y軸：ボールネジ駆動
　　モータストレート
Z軸：ボールネジ駆動
　　モータストレート

[仕様]

	Y軸	Z軸
軸形式	BB30E-ST-M20N-□5	BB10E-U□-M10B-□0
ストローク 100mm 単位	150 〜 1050mm	100 〜 800mm
最大速度	1200mm/s（注1）	600mm/s（注1）
位置繰り返し精度	± 0.01mm	
ボールネジリード	20mm	10mm
モータ出力	100W	100W ブレーキ付き
分解能	0.01mm	

最大速度設定時の加減速時間：0.48sec 以上

（注1）下記ストロークの場合、最大速度が異なります

	ストローク (mm)	最大速度 (mm/s)
Y軸	750	1000
	850	800
	950 〜 1050	600
Z軸	700	500
	800	400

最大可搬質量（kg）（注2）	Z軸ストローク							
	100mm	200mm	300mm	400mm	500mm	600mm	700mm	800mm
	12.0	11.0	9.0	9.0	6.0	5.0	1.0	1.0

（注2）回生放電ユニット ABSU-2000 を使用した場合の可搬質量です。

R：右勝手

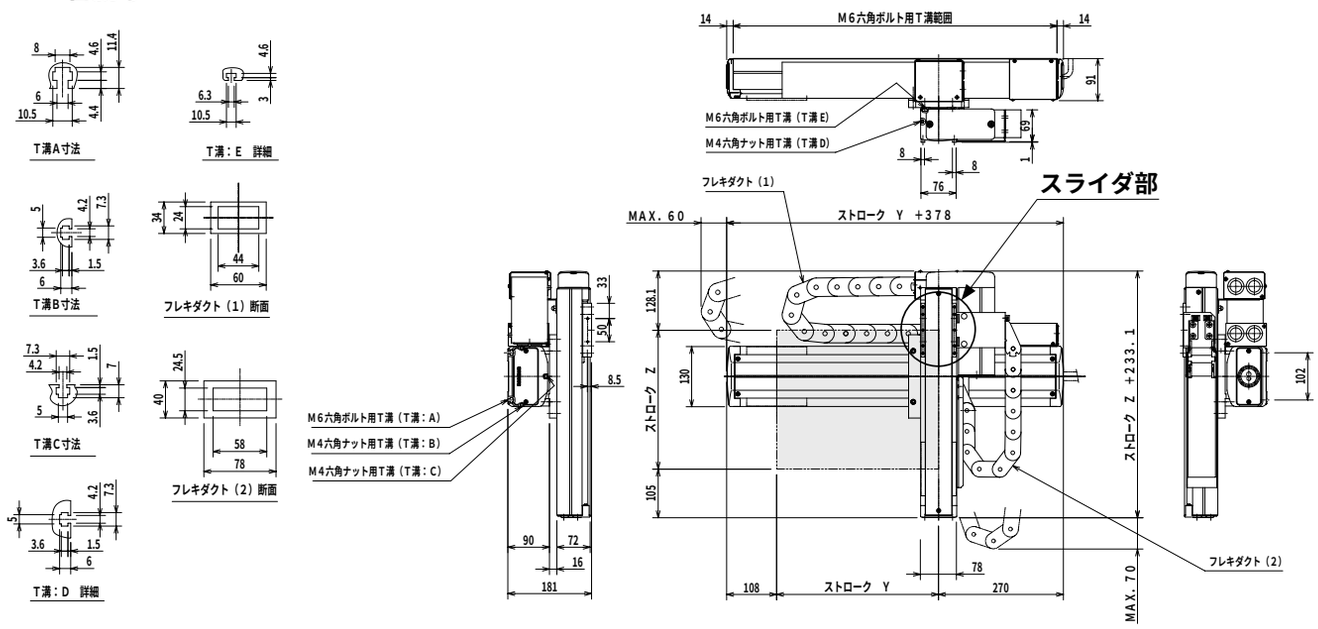

L：左勝手

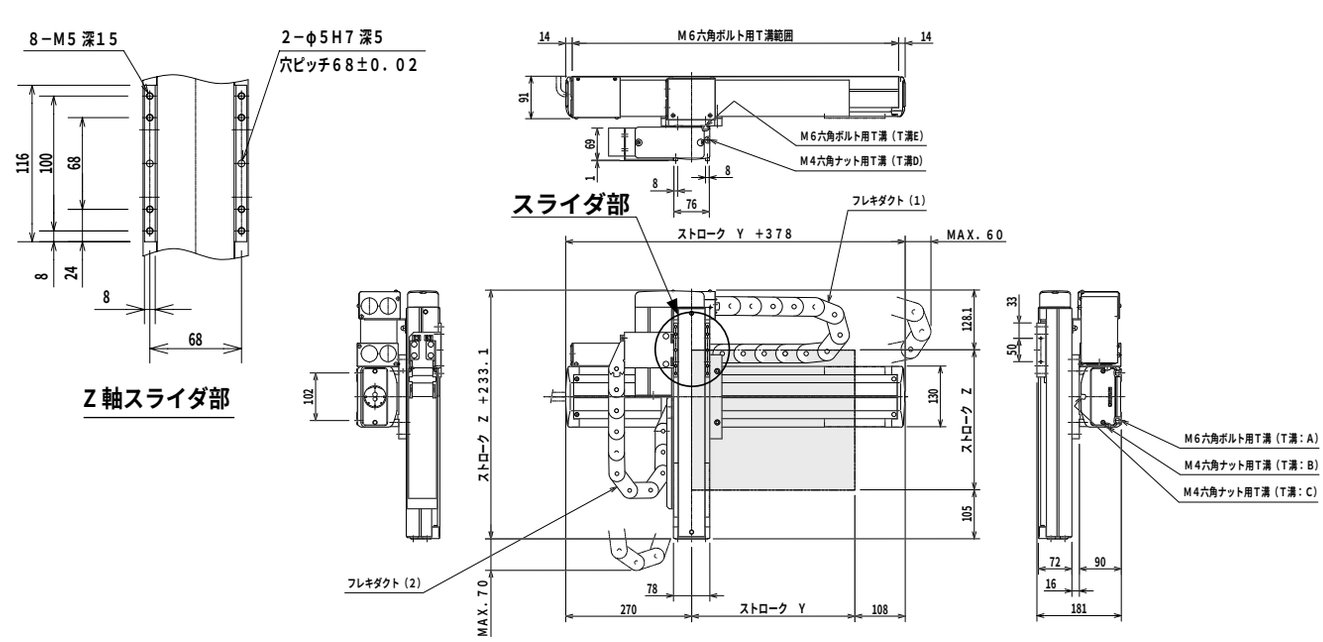

［セット形式］

BA2 − A3 − H2ARC − 45 40 00 − 0T 1 3

組合わせ勝手	1 軸目ストローク	2 軸目ストローク	コントローラ	ケーブル長
R：右勝手 L：左勝手	15：150mm 〜 95：950mm A5：1050mm	10：100mm 〜 80：800mm	0：コントローラなし 1：CA20-M10 2：CA10-M00B 3：CA10-M01B	3：3m　9：9m 5：5m　B：11m 7：7m　D：13m

ボールネジタイプ

Y 軸：ボールネジ駆動
　　モータストレート
Z 軸：ボールネジ駆動
　　モータ折返し

［仕様］

	Y 軸	Z 軸
軸形式	BB30E-ST-M20N- □ 5	BB10E-U □ -M10B- □ 0
ストローク 100mm 単位	150 〜 1050mm	100 〜 800mm
最大速度	1200mm/s（注 1）	600mm/s（注 1）
位置繰り返し精度	± 0.01mm	
ボールネジリード	20mm	10mm
モータ出力	100W	100W ブレーキ付
分解能	0.01mm	

最大速度設定時の加減速時間：0.48sec 以上

（注 1）下記ストロークの場合、最大速度が異なります

	ストローク (mm)	最大速度 (mm/s)
Y 軸	750	1000
	850	800
	950 〜 1050	600
Z 軸	700	500
	800	400

最大可搬質量（kg）（注 2）	Z 軸ストローク							
	100mm	200mm	300mm	400mm	500mm	600mm	700mm	800mm
	12.0	11.0	9.0	9.0	6.0	5.0	1.0	1.0

（注 2）回生放電ユニット ABSU-2000 を使用した場合の可搬質量です。

R：右勝手

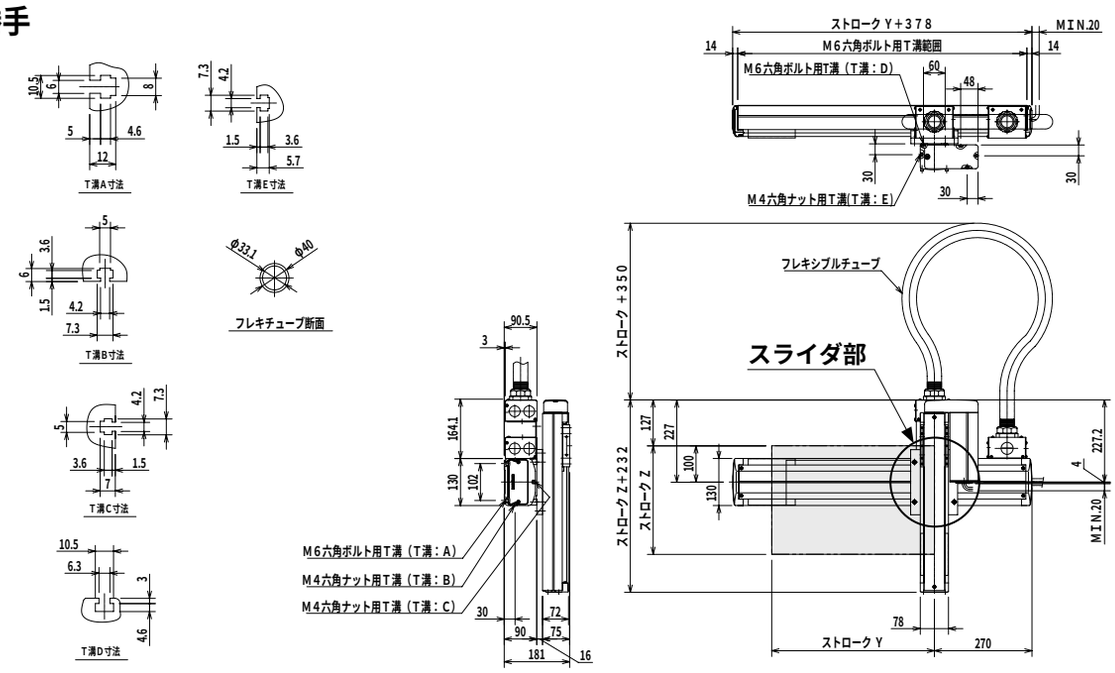
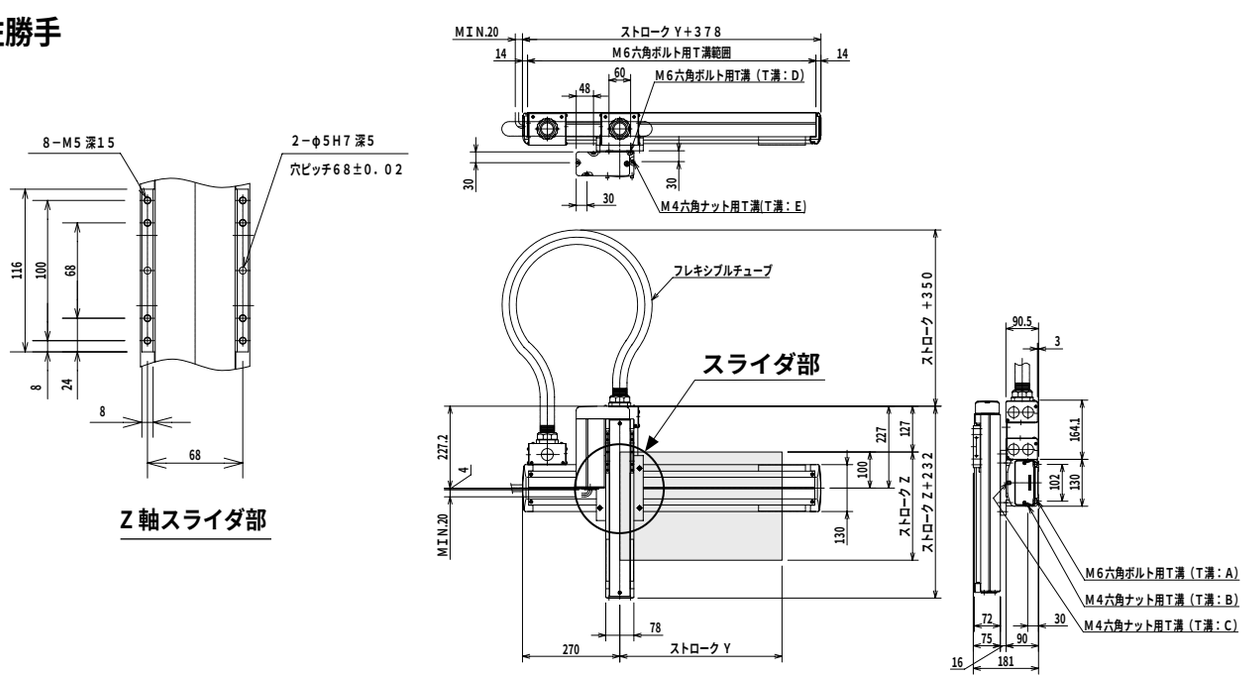
L：左勝手